IDP-408

Impresora de etiquetas Compatible con cintas de 300 metros

- Velocidad de impresión de 20cm/seg
- Cuenta con un sensor que ayuda a obtener una impresión eficiente
- Resolución de 203 dpi
- Apto para ser aplicado en distintas áreas de la empresa
- Crea etiquetas de manera fácil y sencilla con su software de diseño de impresión

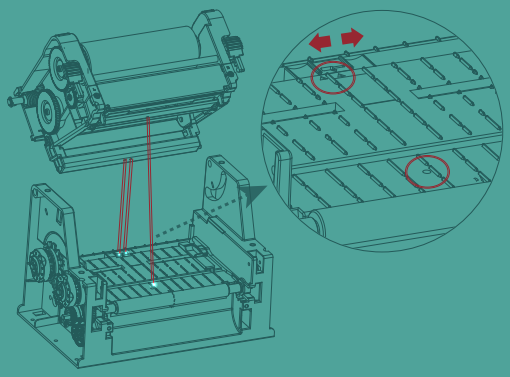

Model		
Velocidad de impresión	Método de impresión	Transferencia Térmica/Térmico Directo
	Resolución	203 dpi
	Máx. velocidad	8 ips (20 cm/seg)
	Máx. ancho de papel	108 mm
	Longitud de impresión	2286 mm
	Protocolo/Lenguaje	Compatible ZPL-II, EPL2, DPL
Suministro	Ancho	25.4 mm ~ 118 mm
	Espesor	60 µm ~ 250 µm
	Rollo	127 mm
Cinta/Ribbon	Tipo	Cera, Cera/Resina, Resina
	Ancho	30 mm ~ 110 mm
	Radio	25.4 mm
	Máx.Longitud	300 m
Tipografía	Fuentes	29 conjuntos de carácteres internacionales
	Fuentes descargadas	Soporta
Código de Barras	Lineal 1D	UPC-A, UPC-E, EAN128, Codabar, CODE128, CODE39, CODE93, EAN-8, EAN-13, UCC/EAN128, POSTNET, ITF14, HIBC, MSI, Plessey, Telepen, FIM, GS1 DataBar, German Post Code, Planet 11 & 13, Japanese Postnet, Interleaved 2 of 5, Standard 2 of 5, Industrial 2 of 5, Logmars, CODE11
	2D QR	CODE49, CODABLOCK, PDF417, Data Matrix, Maxicode, QR Code, MicroPDF471, Aztec
Sensor	Sensor de espacio	Transimisivo (Fixed, Dual)
	Sensor de marca negra	Reflectivo (Adjustable, Full-Range)
	Otro	Papel fuera, Ribbon fuera, Cabezal de impresión izquierdo detectado, Temperatura del cabezal de imrpesión
Interfaces	Estándar	USB, Serial, Ethernet
	Opcional	Wi-Fi y Bluetooth
Memoria	RAM	128 MB
	Flash	256 MB
Eléctrico	Input	AC 100~240 V, 50/60 Hz
	Output	DC 24 V, 2.5 A
Ambiental	Memoria	5℃ ~ 50 ℃, humidity 25% ~ 85%, non-condensing
	Operación	-40℃ ~ 60 ℃, humidity 10% ~ 90%, non-condensing
Software	Driver	Windows 7/8/8.1/10/11, Windows Server 2008/2012/2016, Linux, MacOS
	Sotware de diseño	BarTender 2019 UltraLite
Accesorios (opcional)		Cortador, dispensador de etiquetas
Dimensiones		308×250×180
Peso (Kg)		2.8
Aprobación de la agencia		CE EMC(EN 55022 Class B), FCC EMC(Class A), CCC, RoHS

ACCESORIO (Opcional):

Utiliza etiquetas de tuco grande o pequeño

IDP-408 STACKER

www.tecflex.com 993586518

(01) 206 - 4510 anexo 114 marketing@tecflex.com

Av. Pershing 176, Magdalena del Mar Lima - Perú

TECFLEX