GUÍA RÁPIDA

G2

Versión: 1.0

Green Label

Precauciones de seguridad

Antes de la instalación, por favor lea las siguientes precauciones de seguridad para un uso seguro y provenir daños en el dispositivo

No instale el dispositivo en un lugar donde reciba directamente la luz del sol, humedad, polvo o pueda caer.

No instale objetos magnéticos cerca del dispositivo. Cualquier objeto magnético tales como, televisores, monitores o bocinas pueden dañar el dispositivo.

No instale el dispositivo al lado de un equipo de calefacción.

No permita líquidos como agua, bebidas o sustancias químicas goteen en el dispositivo.

No permita que niños interactúen con el dispositivo sin la supervisión de un adulto.

No tire o dañe el dispositivo.

No desarme, repare o altere el dispositivo.

No utilice el dispositivo para un propósito diferente a los especificados.

Limpie el dispositivo constantemente para remover el polvo. Evite salpicaduras de agua en el dispositivo y limpie con un paño suave o una toalla.

Contacte a su distribuidor en caso de cualquier inconveniente.

Registro de Usuarios

Descripción del dispositivo

Frente

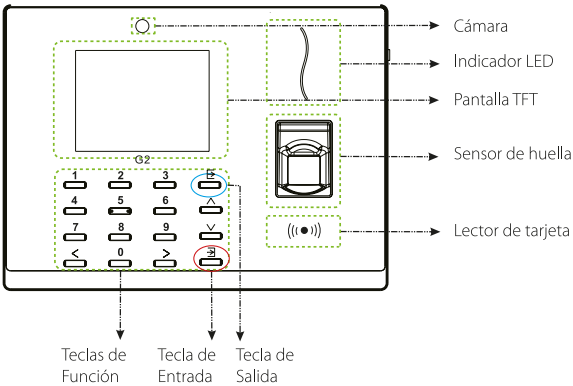

Costado

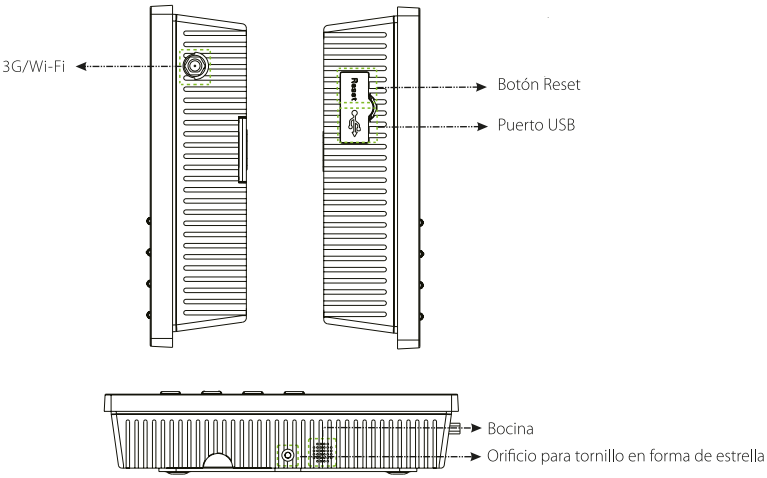

Registro de Usuarios

Parte Trasera

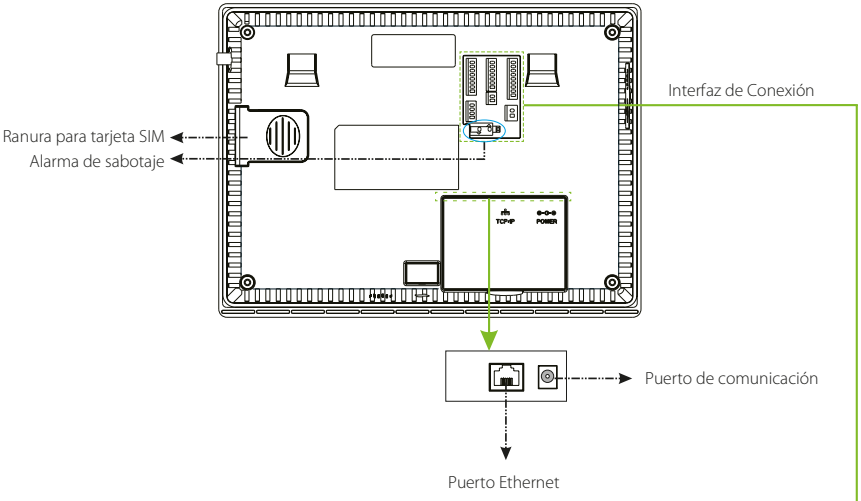

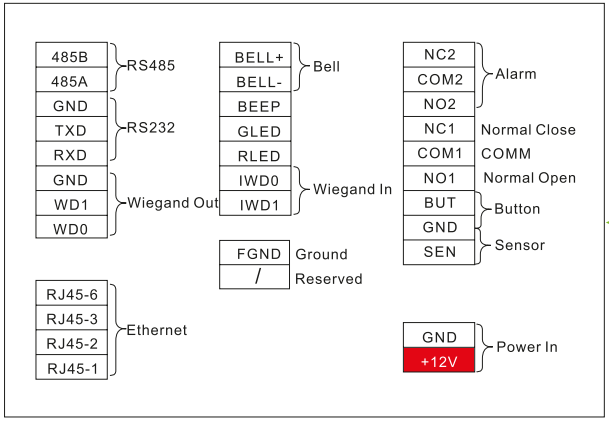

Dimensiones e Instalación

Dimensiones del Dispositivo

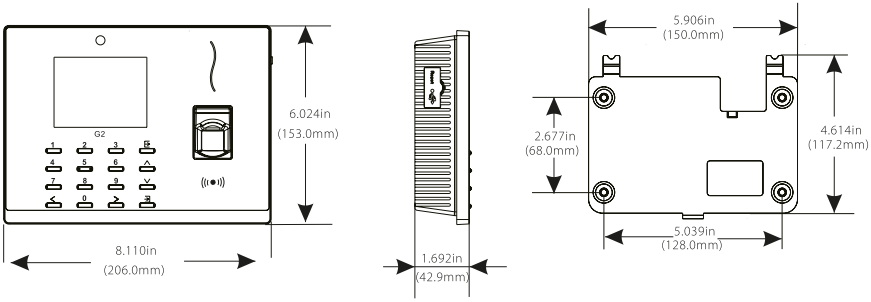

Montaje del dispositivo en el muro

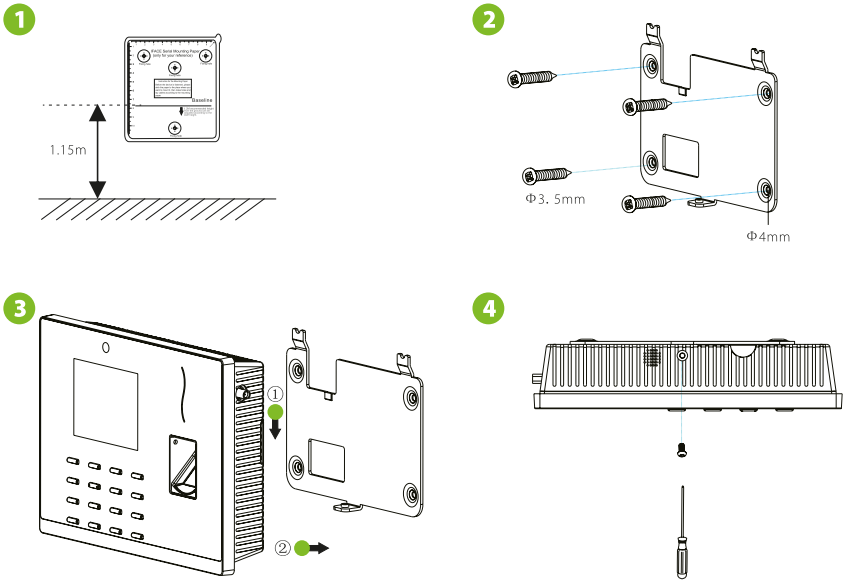

(1). Adhiera la plantilla de montaje en el muro y taladre los agujeros necesarios de acuerdo a la plantilla.
(2). Fije la placa posterior en el muro usando tornillos de montaje.
(3). Enganche el dispositivo a la placa trasera.
(4). Utilice el tornillo de seguridad para fijar el dispositivo a la placa posterior.

Conexión del Timbre

Conexión del Timbre Externo

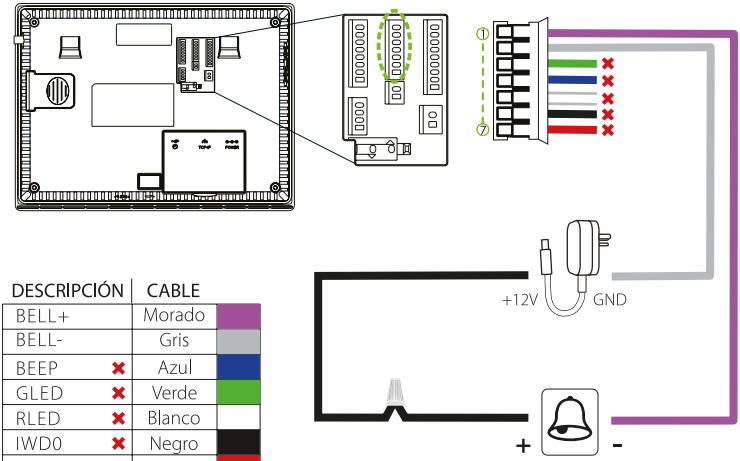

DESCRIPCIÓN		CABLE
BELL+		Morado
BELL-		Gris
BEEP	✖	Azul
GLED	✖	Verde
RLED	✖	Blanco
IWD0	✖	Negro
IWD1	✖	Rojo

✖ No utilizar

Conexión de Entrada Wiegand

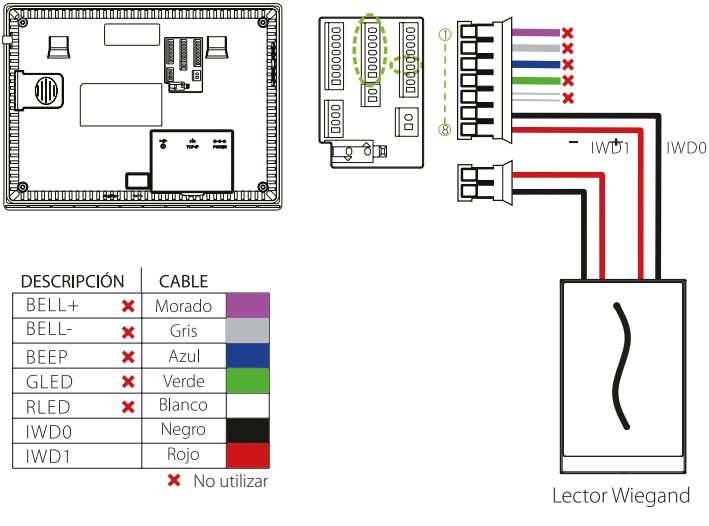

DESCRIPCIÓN		CABLE
BELL+	✖	Morado
BELL-	✖	Gris
BEEP	✖	Azul
GLED	✖	Verde
RLED	✖	Blanco
IWD0		Negro
IWD1		Rojo

✖ No utilizar

Conexión de Relé

El sistema soporta modo normalmente abierto y normalmente cerrado.

El dispositivo no comparte energía con la cerradura

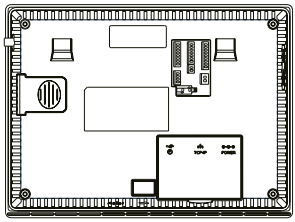

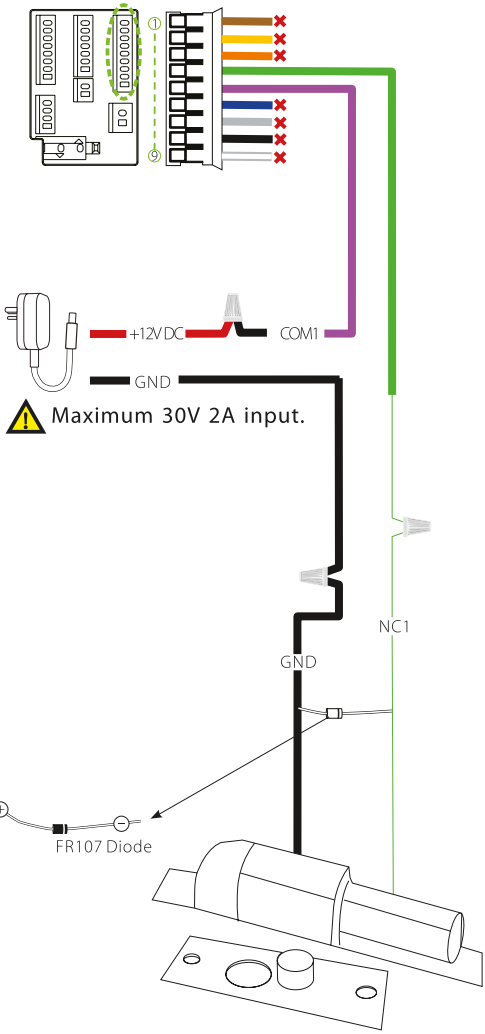

DESCRIPCIÓN		CABLE
NC2	✖	Marron
COM2	✖	Amarillo
NO2	✖	Naranja
NC1		Verde
COM1		Morado
NO1	✖	Azul
BUT	✖	Gris
GND	✖	Negro
SEN	✖	Blanco

✖ No utilizar

⚠ No revierta la polaridad

Normalmente cerrado

Conexión de Relé

El dispositivo comparte energía con la cerradura

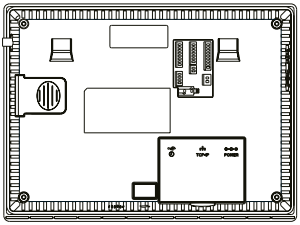

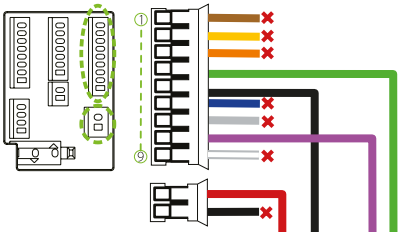

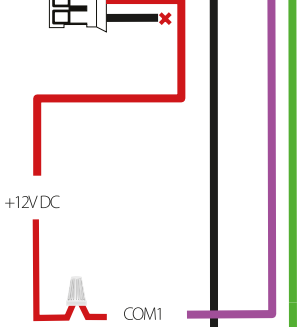

DESCRIPCIÓN		CABLE	
NC2	✖	Marron	
COM2	✖	Amarillo	
NO2	✖	Naranja	
NC1		Verde	
COM1		Morado	
NO1	✖	Azul	
BUT	✖	Gris	
GND		Negro	
SEN	✖	Blanco	

✖ No utilizar

⚠ No revierta la polaridad

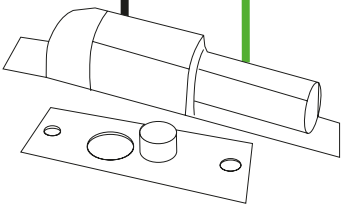

Normalmente cerrado

⚠ Entrada de máximo 12V 2A

Conexión Ethernet

Conexión LAN

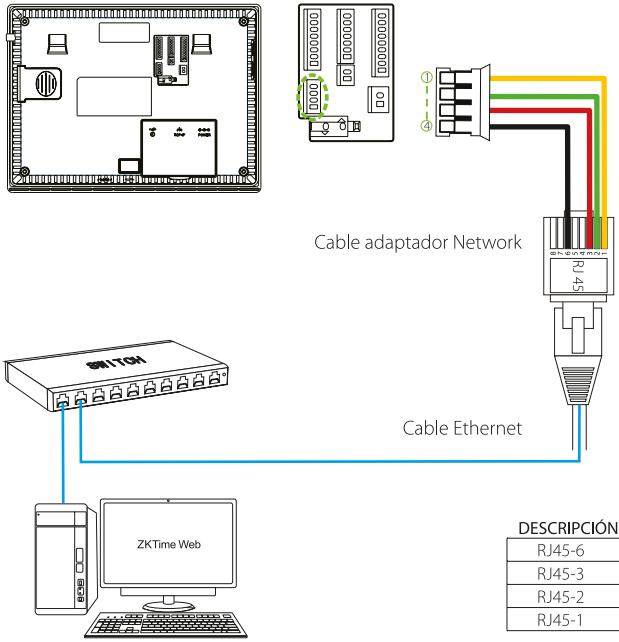

DESCRIPCIÓN	CABLE
RJ45-6	Amarillo
RJ45-3	Verde
RJ45-2	Rojo
RJ45-1	Negro

Otra forma de conexión

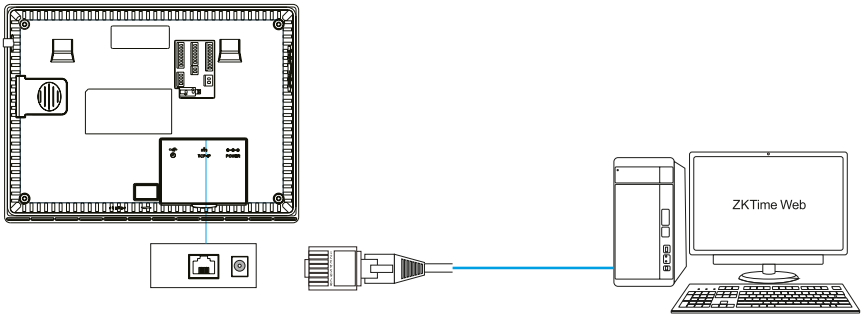

Nota: El dispositivo puede ser conectado directamente a la PC con el cable ethernet.

Conexión de Salida Wiegand

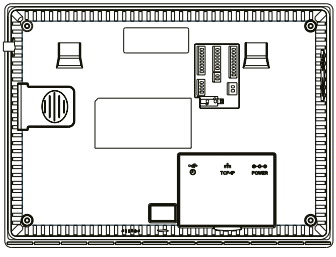

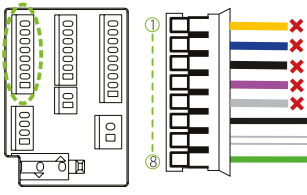

DESCRIPCIÓN		CABLE	
485B	✖	Amarillo	
485A	✖	Azul	
GND	✖	Negro	
TXD	✖	Morado	
RXD	✖	Gris	
GND		Negro	
WD1		Blanco	
WD0		Verde	

✖ No utilizar

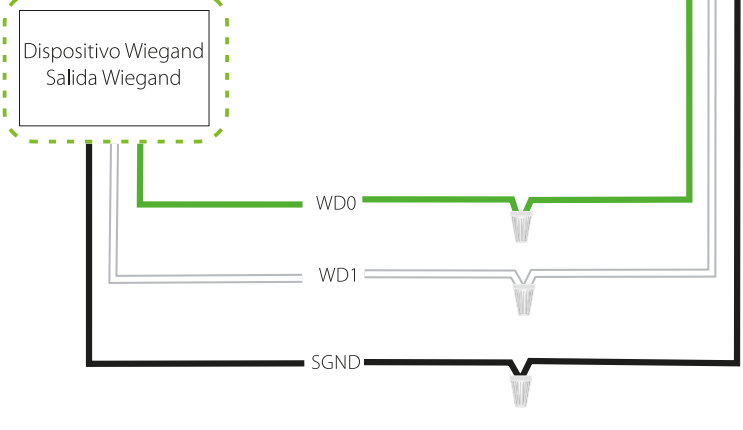

Conexión RS232

Conexión de la Impresora

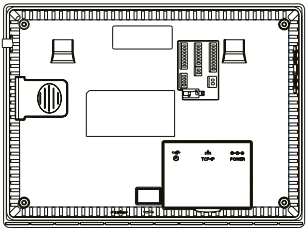

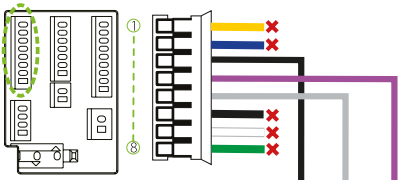

DESCRIPCIÓN		CABLE	
485B	✖	Amarillo	
485A	✖	Azul	
GND		Negro	
TXD		Morado	
RXD		Gris	
GND	✖	Negro	
WD1	✖	Blanco	
WD0	✖	Verde	

✖No utilizar

GND RXD TXD

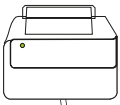

Impresora Serial

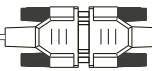

Cable RS232

Conexión de Alarma

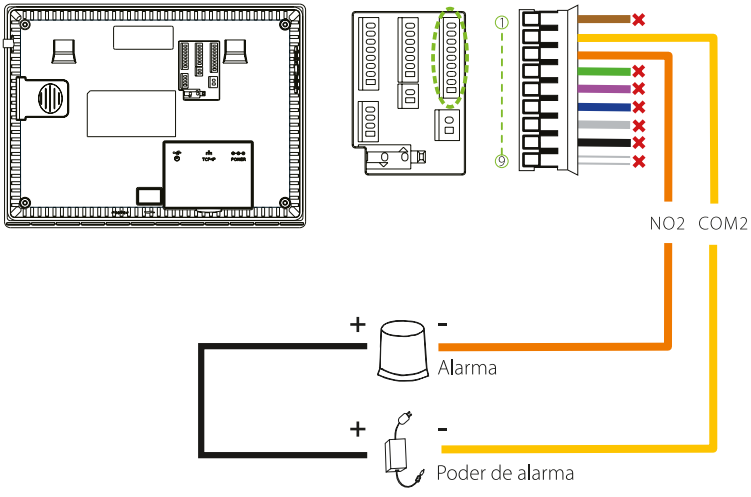

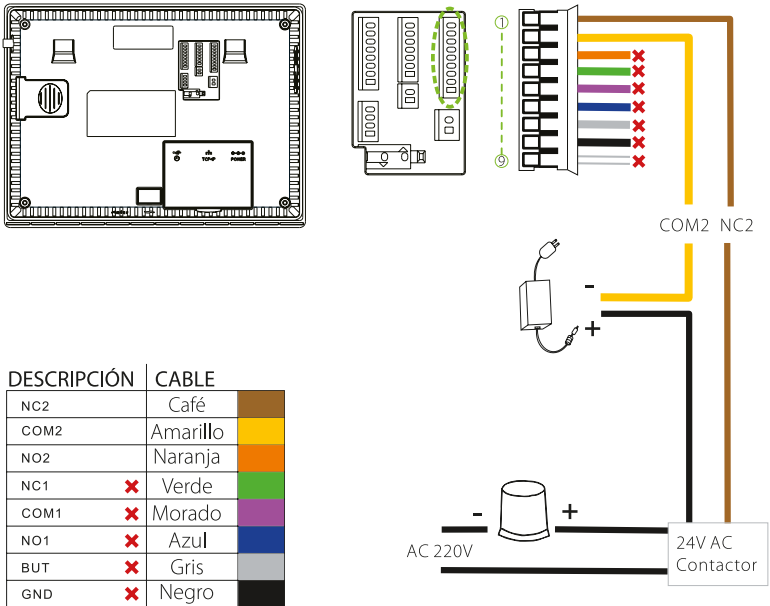

DESCRIPCIÓN		CABLE	
NC2		Café	
COM2		Amarillo	
NO2		Naranja	
NC1	✖	Verde	
COM1	✖	Morado	
NO1	✖	Azul	
BUT	✖	Gris	
GND	✖	Negro	
SEN	✖	Blanco	

✖ No utilizar

Conexión del Botón y del Sensor

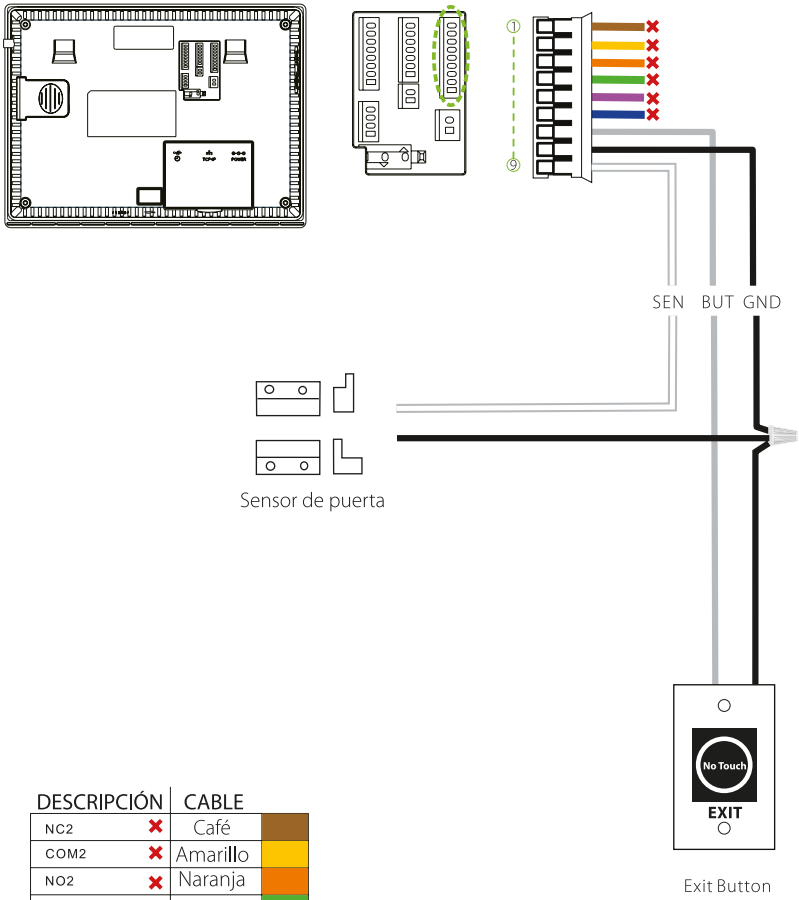

DESCRIPCIÓN		CABLE	
NC2	✖	Café	
COM2	✖	Amarillo	
NO2	✖	Naranja	
NC1	✖	Verde	
COM1	✖	Morado	
NO1	✖	Azul	
BUT		Gris	
GND		Negro	
SEN		Blanco	

✖ No utilizar

Conexión Eléctrica

Sin UPS (Opcional)

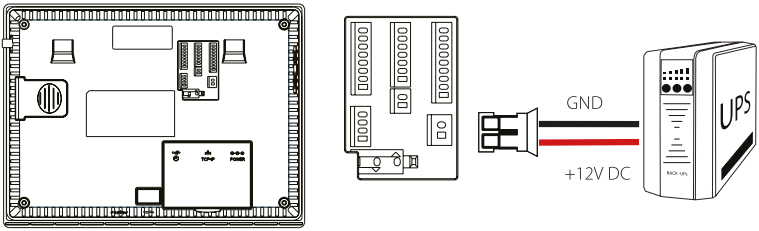

Sin UPS

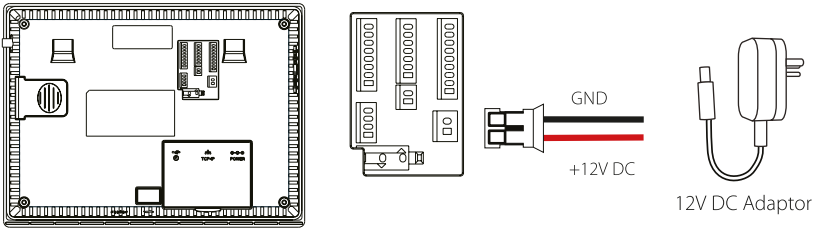

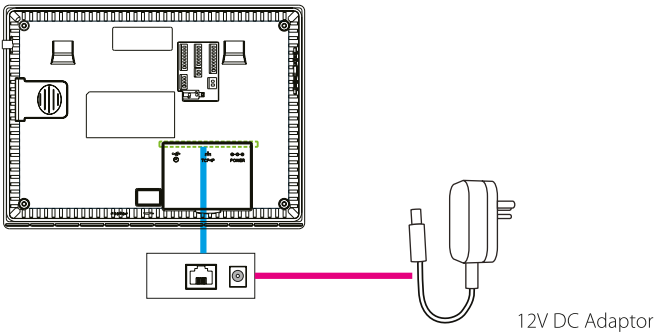

El dispositivo no comparte energía con la cerradura

1. 12V +- 10%, al menos 500 m A
2. Para compartir la fuente de alimentación con otros dispositivos, utilice una fuente de alimentación con mayor capacidad de corriente.

Instalación Standalone

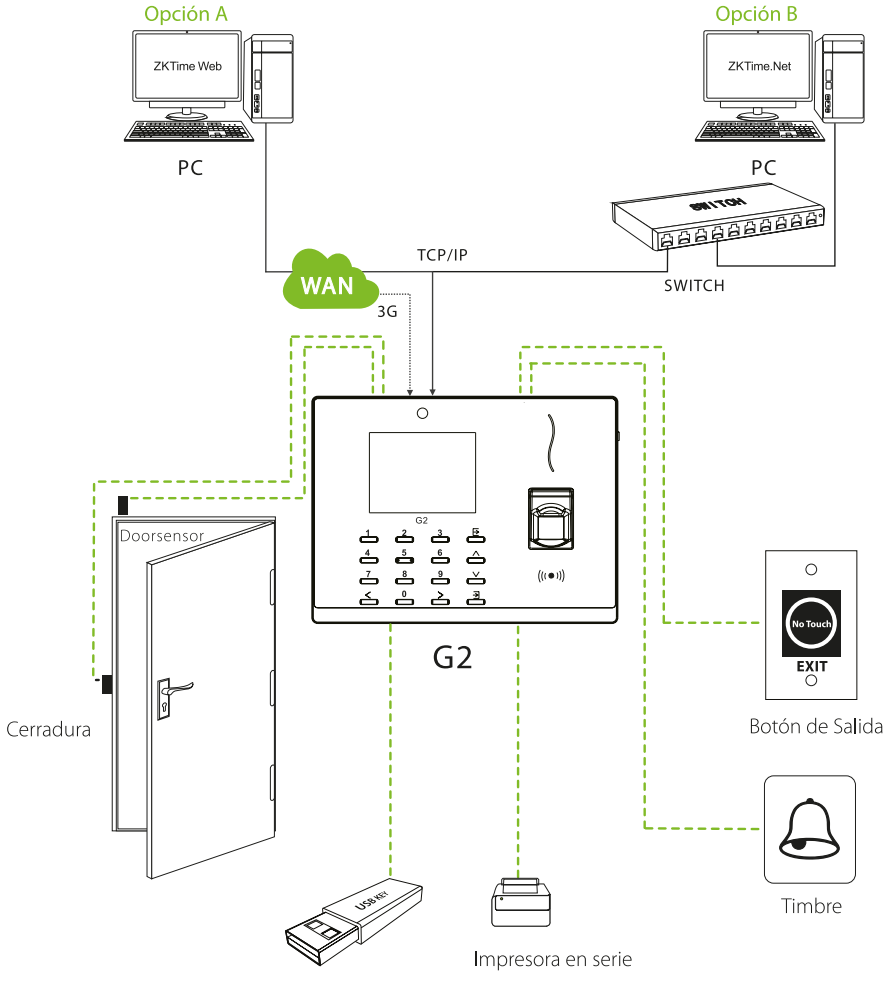

Funcionamiento del Dispositivo

Accesos Rápidos

1. Enrolar usuarios y administrador

a) Enrolar administrador (Menú principal > Gestión de usuarios > Nuevo usuario)

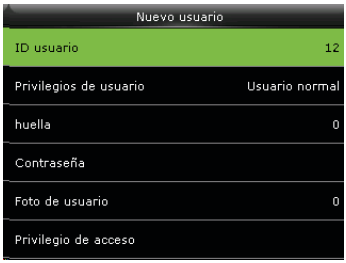

ID de Usuario: Enrolar ID de Usuario; soporta de 1-9 números.
Privilegio de Usuario: Seleccione el rol de usuario entre usuario normal y súper administrador.
Huella Digital: Enrolar una o varias huellas digitales.
Rostro: Enrolar un rostro de acuerdo con las indicaciones de voz y la pantalla.
Número de tarjeta: Registre una tarjeta deslizándola.
Contraseña: Registre la contraseña, soporta 1-9 números.
Foto del Usuario: Tome la foto de usuario que será mostrada después de cada verificación.

Configuraciones de control de acceso (Menú principal > Control de Acceso):

Opciones de control de acceso: Incluyendo el retardo de bloqueo de la puerta, Sensor de retardo, tipo de sensor de puerta, Periodo de tiempo del modo Normalmente Cerrado/ Abierto, etc.
Horarios: Horarios de apertura de la puerta, 50 horarios de tiempo están disponibles para definirlos.
Vacaciones: Establezca fechas específicas para las vacaciones y días feriados.
Grupos de acceso: Configure grupos de acceso entre los empleados.

Funcionamiento del Dispositivo

Verificación Combinada: Configure varias formas de verificación para obtener una multi-verificación.
Coacción o amago: Configure la huella de coacción o amago para situaciones de emergencia.

b. Enrole usuarios normales (siga los mismos pasos de "enrolar administrador" a excepción de la opción de "Privilegio de Usuario"

2) Configuraciones de comunicación (Menú principal > Comunicación)

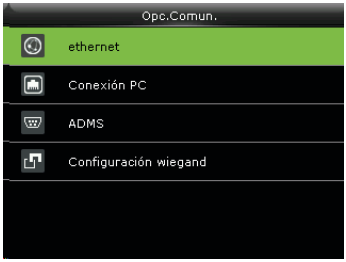

Ethernet: El dispositivo se puede conectar con la PC mediante los parámetros Ethernet.
Comunicación Serial: El dispositivo se puede conectar con la PC mediante los puertos seriales de acuerdo con los parámetros definidos por el usuario.
Conexión con la PC: Configure la contraseña y el ID del dispositivo para poder conectar el dispositivo con el software en la PC.
Redes de Datos celulares: Cuando el dispositivo de conecta a una red telefónica, asegúrese de que el dispositivo esté dentro de la cobertura de la señal de red móvil (G3).
Configuraciones del ADMS: Los ajustes utilizados para el servidor del ADMS.
Configuraciones Wi-Fi: El dispositivo cuenta con la función de Wi-Fi, el cual puede ser establecido en el módulo del dispositivo o conectarlo de forma externa, para establecer la transmisión de datos y para establecer una red.
Configuraciones Wiegand: Configure los parámetros de salida Wiegand.

Funcionamiento del Dispositivo

3) Verificación (modo de verificación 1:1 por ejemplo)
De clic en para acceder al modo de verificación 1:1 o la interfaz inicial.

Ingrese el ID de Usuario y presione (OK)

Cuando registre una multi-verificación, elija el modo de verificación como se muestra en la imagen de arriba: Contraseña, huella digital y rostro

b. Verificación con huella digital

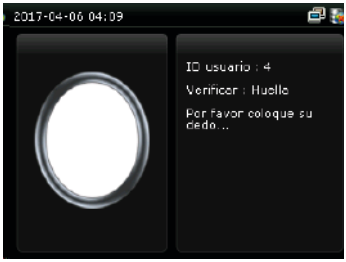

c. Verificación con contraseña

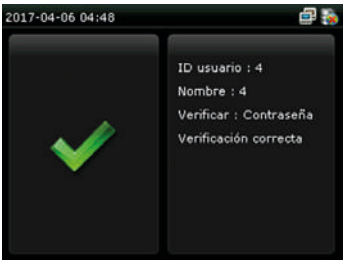

Funcionamiento del Dispositivo

4) Visualización de los registros de asistencia
a. Visualizar reportes en el dispositivo (Menú principal > Búsqueda de asistencia > Reportes de asistencia)

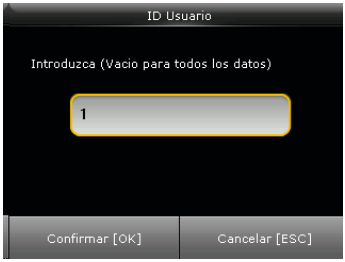

Ingrese el ID de Usuario para buscar.

Seleccione el rango de tiempo del reporte requerido.

b. Visualizar reportes en la computadora (Menú principal > USB > Descargas > Datos de tiempo y asistencia)

1. Inserte la unidad USB directamente.
2. Descargue los reportes de asistencia a la USB.
3. Cargue los reportes de asistencia de la USB a su computadora.
4. Nombre los datos descargados como “número de serie del dispositivo.dat”
5. Podrá abrir el archivo descargado y visualizarlo.

Respaldo

Para evitar que la información se pierda, puede realizar el respaldo de manera local o en una USB en el momento que lo desee.

1. Ingrese al menú principal > Configuración de datos > Respaldo de datos >Tipo de respaldo > Datos a respaldar.
2. Seleccione el contenido que desea respaldar.

Otras configuraciones

a. Fecha/Hora (Menú principal >Sistema > Fecha/Hora)
Establezca la fecha, la hora y el formato de hora del dispositivo.

Otras configuraciones

Q: Después de la verificación el dispositivo muestra "Zona de tiempo inválida"
A: Contacte al administrador para verificar si dentro de los privilegios de usuario se configuró el acceso dentro de ese horario.
Q: La verificación es exitosa pero el usuario no puede tener acceso
A: 1. Revise si los privilegios de usuario están configurados correctamente
2. Revise si el cableado de la cerradura está correcto.

Si existe algún problema al usar su dispositivo, por favor visite www.zkteco.com y regístrese, de clic en [Soporte] ----> [Ticket Problema] para ingresar su pregunta. Nuestro personal técnico le asistirá tan pronto como sea posible.

Green Label

www.zkteco.com

www.zktecolatinoamerica.com

Derechos de Autor © 2017, ZKTeco CO., LTD. Todos los derechos reservados.
ZKTeco puede, en cualquier momento y sin previo aviso, realizar cambios o mejoras en los productos y servicios o detener su producción o comercialización.
El logo ZKTeco y la marca son propiedad de ZKTeco CO., LTD.